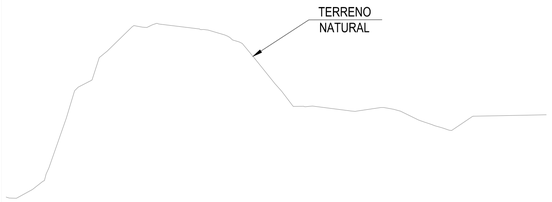

ETAPA 1

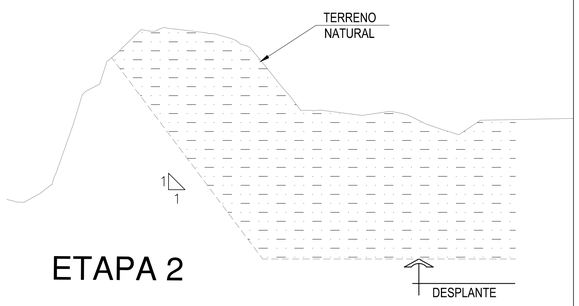

ETAPA 2

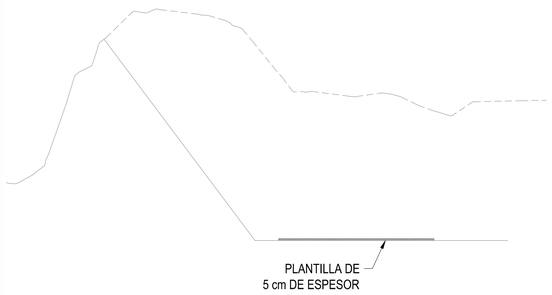

ETAPA 3

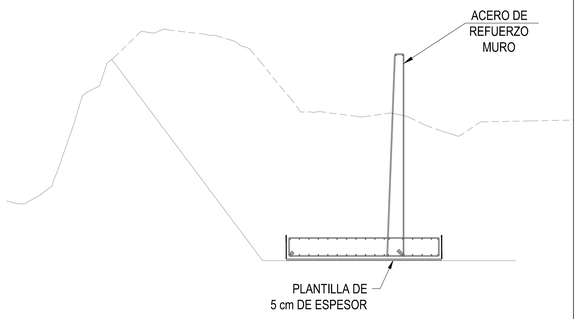

ETAPA 4

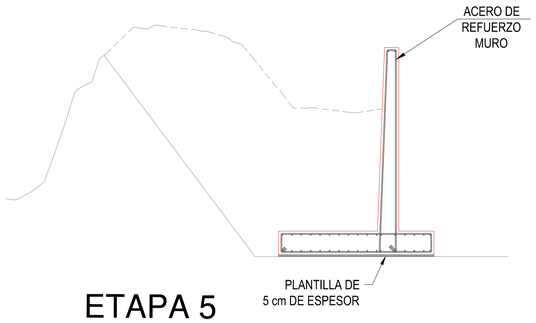

ETAPA 5

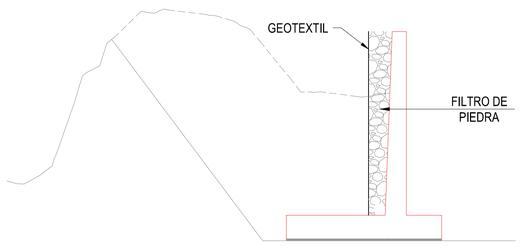

ETAPA 6

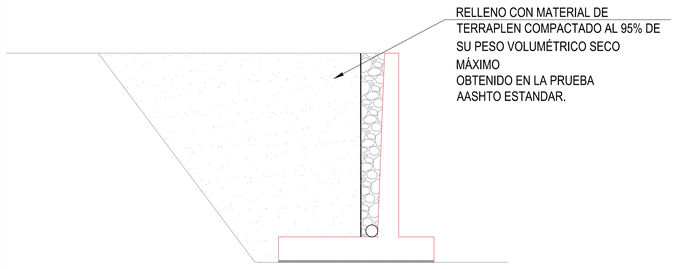

ETAPA 7

Vo.Bo. POR:

ING. MIGUEL SÁNCHEZ
ESPECIALISTA EN GEOTECNIA

Vo.Bo. POR:

ARQ. ROGER SOLANO ACOSTA
ESPECIALISTA URBANISMO

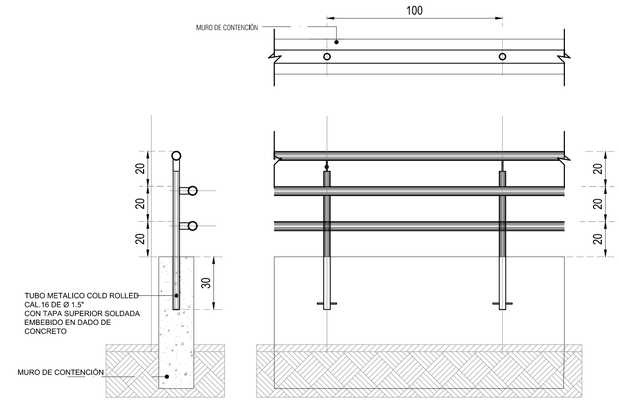

ANCLAJE PASAMANOS EN MURO DE CONTENCIÓN

NOTA: LAS RECOMENDACIONES DE EMBEBIDOS Y ANCLAJES DE BARANDAS PODRÁ VARIAR Y DEPENDERÁ DE LAS ESPECIFICACIONES PARTICULARES DE CADA PROVEEDOR.

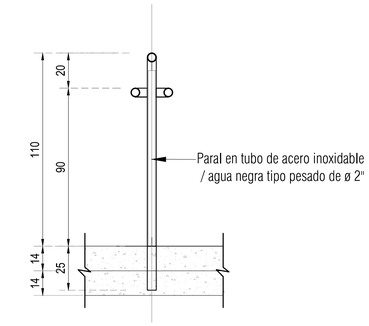

ANCLAJE PASAMANOS EN ESCALONES

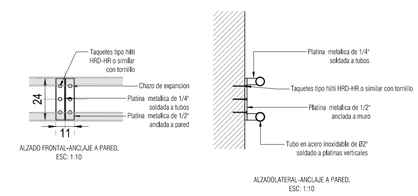

ANCLAJE PASAMANOS ANCLADO EN MURO

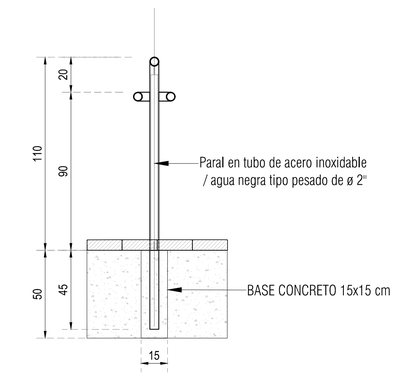

ANCLAJE PASAMANOS EN PISO

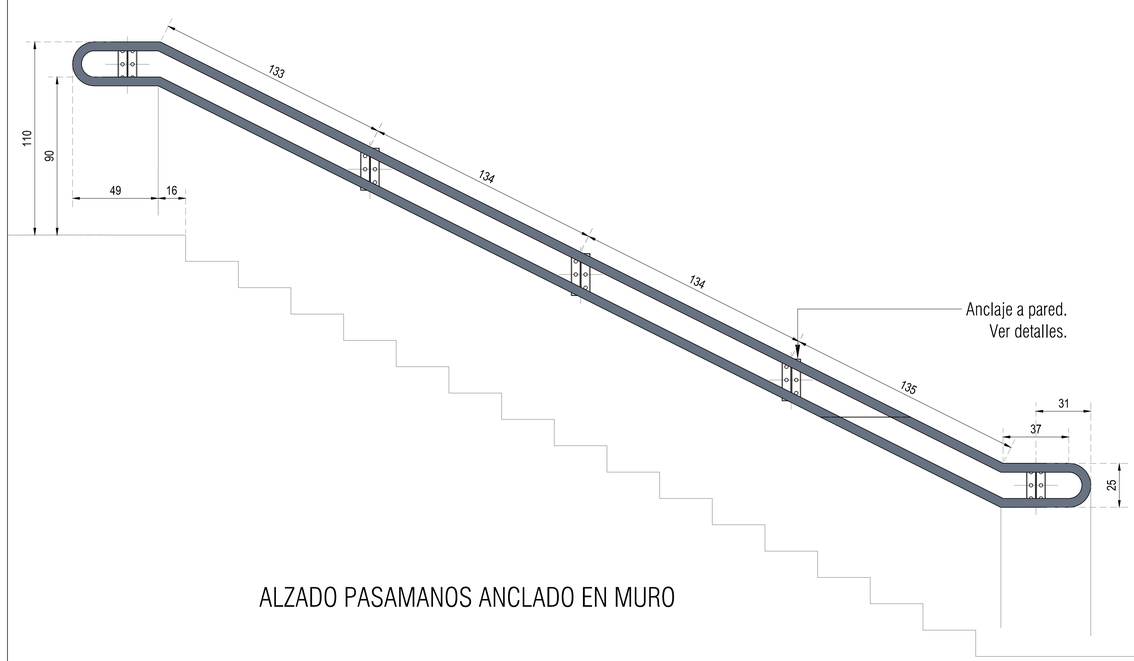

ALZADO PASAMANOS ANCLADO EN MURO

INSTITUTO DE DESARROLLO URBANO
Alcaldía Mayor
Bogotá D.C.

CONSULTOR:
CONSORCIO CS
CONTRATO-IDU: 1630 de 2020

DIRECTOR CONSULTORIA:
ING. MARIO ERNESTO VACCA GAMEZ
Mat.:01193-0224
ESPECIALISTA:
ING. JORGE A. PADILLA ROMERO
Mat.: 25202-05788 CND.

INTERVENTORIA
CONSORCIO ARDANUY-IVICSA
CONTRATO-IDU: 1673 de 2020

DIRECTOR DE INTERVENTORIA:
ING. OSCAR ÁNDRES RICO GÓMEZ
Mat.:25202-129453-CND
ESPECIALISTA INTERVENTORIA:
ARQ. CARLOS CABAL HIDALGO
Mat.:17700-64452 CLD

SUPERVISOR IDU:
MARÍA CONSTANZA GARCÍA ALICASTRO
DIRECCIÓN TÉCNICA DE PROYECTOS

M O D I F I C A C I O N E S		FECHA:
I	EMISIÓN INICIAL	15/FEB/22
II	ATENCIÓN A COMENTARIOS INTERVENTORIA, OFICIO ISC-CAI-P1580 894	30/MAR/22
III	ATENCIÓN A COMENTARIOS INTERVENTORIA, OFICIO ISC-CAI-P1580 1003	27/ABR/22
IV	ATENCIÓN A COMENTARIOS INTERVENTORIA, COMUNICADO AIC-E-431-SUP-20JULIO	04/MAY/22
V		
VI		
VII		
VIII		

PROYECTO:
"ACTUALIZACIÓN, AJUSTES Y COMPLEMENTACIÓN DE LA FACTIBILIDAD Y ESTUDIOS Y DISEÑOS DEL CABLE AÉREO EN SAN CRISTÓBAL, EN BOGOTÁ D.C."

CONTIENE:
PROYECTO URBANISMO
PROCEDIMIENTO CONSTRUCTIVO
MUROS DE CONTENCIÓN COLINDANTES
O TABLAESTACA (PLANO 2 DE 2)

LOCALIDAD: SAN CRISTÓBAL
ESCALA: INDICADAS

DISEÑO

REFERENCIA:
ARCHIVO AUTOCAD: DIESMC50
ARCHIVO LAYOUT: DIESMC50
FECHA DE DISEÑO: ENERO DE 2022
FECHA ELABORACION PLANO: DICIEMBRE DE 2021

PLANCHA No.
DIESMC50
DE
50

CONSECUTIVO: