LOCALIZACIÓN GENERAL URBANA

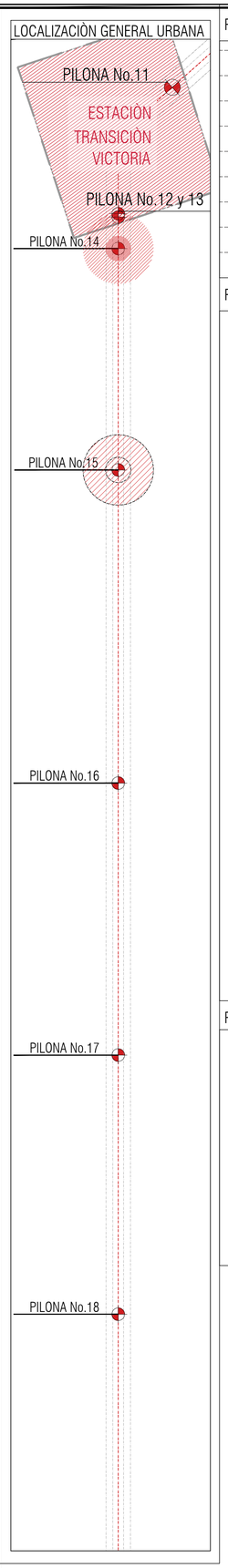

PERFIL URBANISMO B-B" ESC: 1 :100

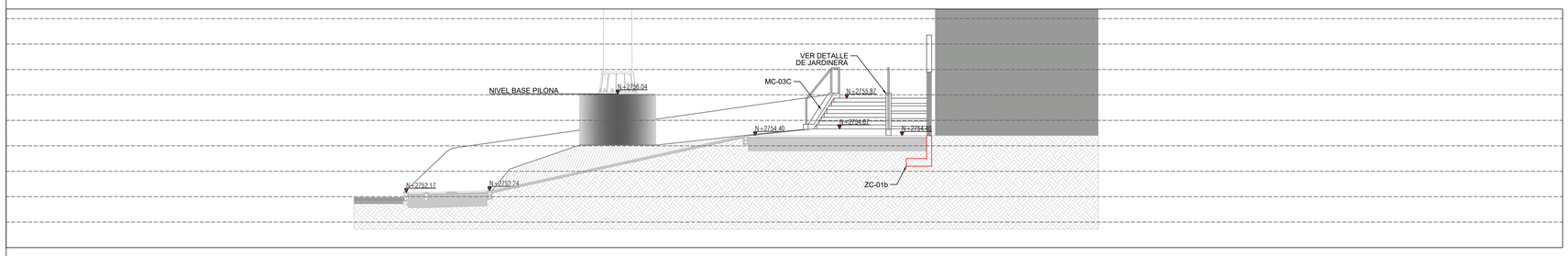

PLANTA URBANISMO TORRE 15 ESC: 1 :100

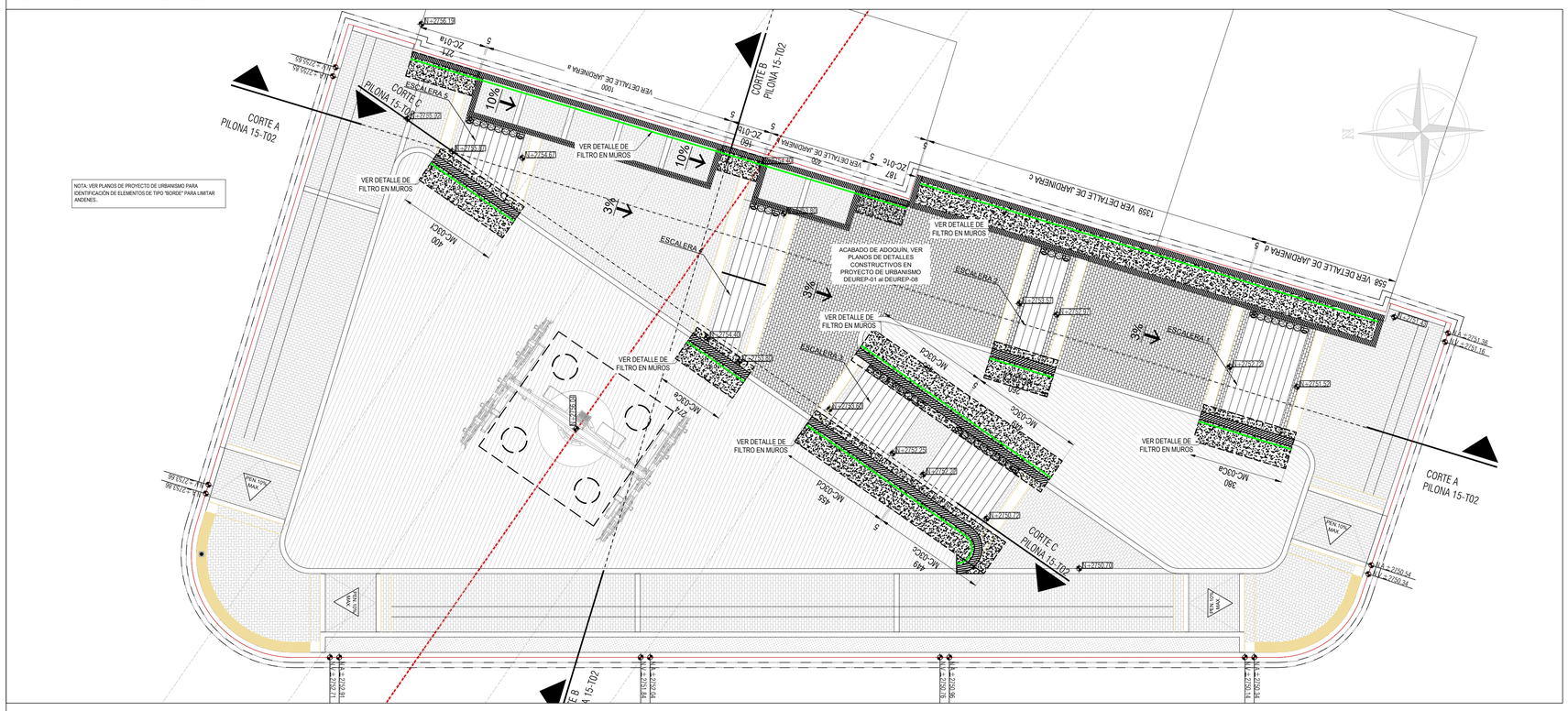

PERFIL URBANISMO A-A" ESC: 1 :100

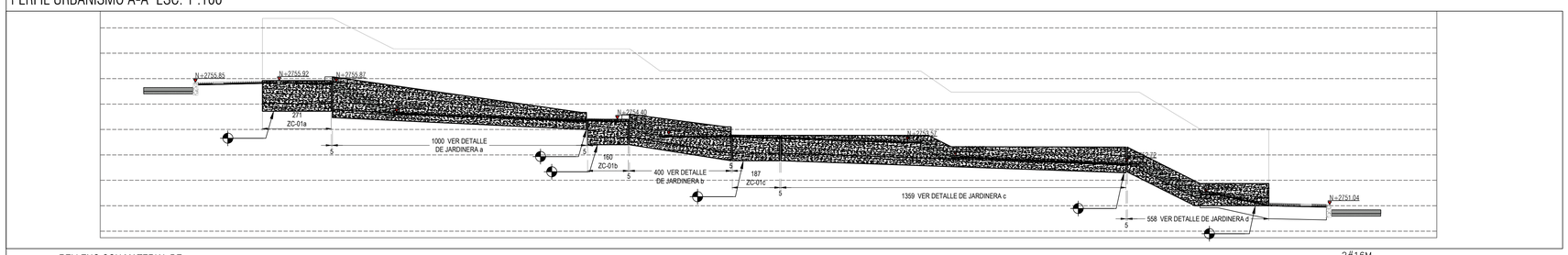

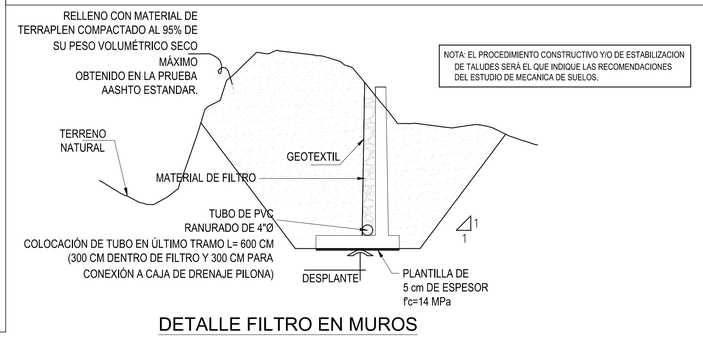

NOTA: EL PROCEDIMIENTO CONSTRUCTIVO Y/O DE ESTABILIZACION DE TALUDES SERÁ EL QUE INDIQUE LAS RECOMENDACIONES DEL ESTUDIO DE MECANICA DE SUELOS.

DETALLE FILTRO EN MUROS

ESC:1:100

NOTAS GENERALES

1.- ACOTACIONES EN CENTÍMETROS, EXCEPTO DONDE SE ESPECIFIQUE OTRA UNIDAD.
2.- NIVELES EN METROS, EXCEPTO DONDE SE ESPECIFIQUE OTRA UNIDAD.
3.- ESTE PLANO SE COMPLEMENTA CON SUS CORRESPONDIENTES PLANOS DE REFERENCIA.
4.- SERÁ RESPONSABILIDAD DEL CONSTRUCTOR VERIFICAR LAS COTAS Y NIVELES EN CAMPO Y PROYECTO ARQUITECTÓNICO.
5.- ÉSTE PLANO SE DEBERÁ TRABAJAR CONJUNTAMENTE CON ESPECIFICACIONES DE CONSTRUCCIÓN DE ÉSTE PROYECTO.
6.- EL RECUBRIMIENTO LIBRE MÍNIMO DEL REFUERZO SERÁ DE 5.0 cm EXCEPTO DONDE SE ESPECIFIQUE OTRA CANTIDAD.
7.- ESTE PLANO DEBERÁ TRABAJARSE EN CONJUNTO CON PLANOS DE PROCEDIMIENTO CONSTRUCTIVO Y DE EXCAVACIÓN EMITIDOS POR MECÁNICA DE SUELOS.

CONCRETO

1.- EL CONCRETO DEBERÁ SER CLASE 1, ELABORADO CON CEMENTO PORTLAND PUZOLÁNICO (CPP) CON UNA RELACIÓN AGUA-CEMENTO MÁXIMA DE 0.45 Y CON UNA RESISTENCIA A LA COMPRESIÓN f'c= 28 MPa PARA MUROS DE CONTENCIÓN Y f'c= 21 MPa PARA ESCALERAS, TRABES DE LIGA Y ZAPATAS.
2.- EL TAMAÑO MÁXIMO DEL AGREGADO GRUESO (GRAVA) SERÁ DE 1.9 cm (3/4")
3.- EL PESO VOLUMÉTRICO DEL CONCRETO NO DEBERÁ SER MENOR A 2.2 t/m³.

ACERO DE REFUERZO

1.- EL ACERO DE REFUERZO DEBERÁ TENER UNA FLUENCIA MÍNIMA fy=420 MPa (GRADO 60)
2.- LA SEPARACIÓN DEL REFUERZO INDICADA EN DETALLES ES DE CENTRO A CENTRO DE VARILLAS
3.- LAS LONGITUDES DE TRASLAPE, GANCHOS Y DOBLECES SERÁ DE ACUERDO A LA SIG. TABLA

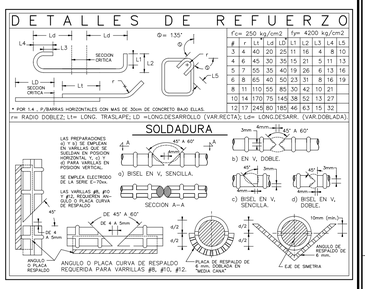

Vo.Bo. POR:

ING. MIGUEL SÁNCHEZ
ESPECIALISTA EN GEOTECNIA

Vo.Bo. POR:

ARQ. ROGER SOLANO ACOSTA
ESPECIALISTA URBANISMO

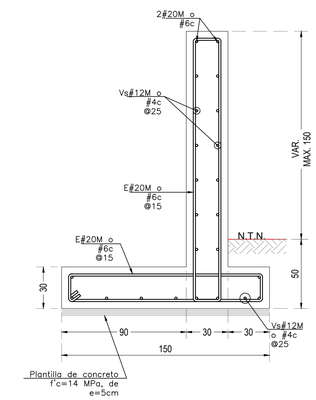

MURO MC-03C

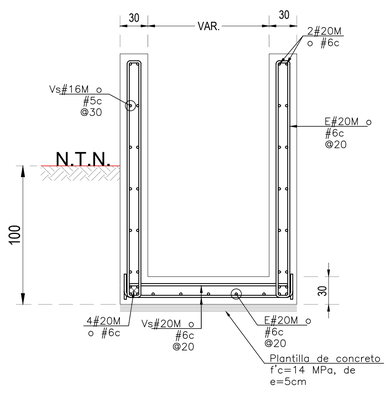

DETALLE DE JARDINERA

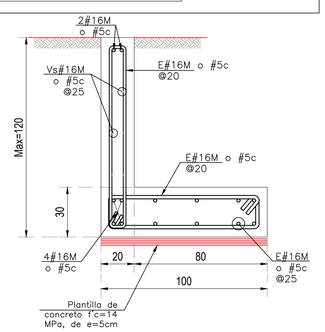

ZAPATA ZC-01

INSTITUTO DE DESARROLLO URBANO Alcaldía Mayor Bogotá D.C.	CONSULTOR: CONSORCIO CS CONTRATO-IDU: 1630 de 2020	DIRECTOR CONSULTORIA: ING. MARIO ERNESTO VACCA GAMEZ Mat.:0193-0224 ESPECIALISTA: ING. JORGE A. PADILLA ROMERO Mat.: 25202-05788 CND.	INTERVENTORIA CONSORCIO ARDANUY-IVICSA CONTRATO-IDU: 1673 de 2020	DIRECTOR DE INTERVENTORIA: ING. OSCAR ANDRES RICO GÓMEZ Mat.:25202-129453-CND ESPECIALISTA INTERVENTORIA: ARQ. CARLOS CABAL HIDALGO Mat.:17700-64452 CLD	SUPERVISOR IDU: MARÍA CONSTANZA GARCÍA ALICASTRO DIRECCIÓN TÉCNICA DE PROYECTOS		

	MODIFICACIONES	FECHA:
I	EMISIÓN INICIAL	15/FEB/22
II	ATENCIÓN A COMENTARIOS INTERVENTORIA, OFICIO ISC-CAI-P1580 894	30/MAR/22
III	ATENCIÓN A COMENTARIOS INTERVENTORIA, OFICIO ISC-CAI-P1580 959	20/ABR/22
IV	ATENCIÓN A COMENTARIOS INTERVENTORIA, OFICIO ISC-CAI-P1580 1003	27/ABR/22
V	ATENCIÓN A COMENTARIOS INTERVENTORIA, COMUNICADO AIC-E-431-SUP-20JULIO	04/MAY/22
VI		
VII		
VIII		

PROYECTO: "ACTUALIZACIÓN, AJUSTES Y COMPLEMENTACIÓN DE LA FACTIBILIDAD Y ESTUDIOS Y DISEÑOS DEL CABLE AÉREO EN SAN CRISTÓBAL, EN BOGOTÁ D.C."

CONTIENE: PROYECTO URBANISMO – PILONA 15 TRAMO 2 MURO DE CIMENTACIÓN PLANO 1 DE 4

LOCALIDAD: SAN CRISTÓBAL | ESCALA: INDICADAS

REFERENCIA: XREF-TOP-PILONAS-TR2	PLANCHA No. DIESMC26 DE 50
ARCHIVO AUTOCAD: DIESMC26 ARCHIVO LAYOUT: DIESMC26	
FECHA DE DISEÑO: ENERO DE 2022	CONSECUTIVO:
FECHA ELABORACION PLANO: DICIEMBRE DE 2021	

DISEÑO