D-MUD-50:
BANCA EN CONCRETO MODULAR TIPO M-40

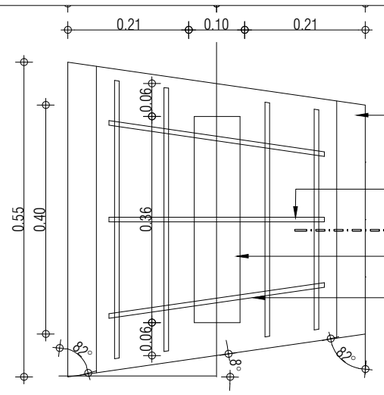

Concreto reforzado inyectado similar o equivalente.

Varilla de 3/8" doblada cant.=11 similar o equivalente.

Proyeccion aligeramiento similar o equivalente.

Varilla de 1/4" doblada cant.=3 similar o equivalente.

PLANTA BANCA MODULAR
ESC: 1:10

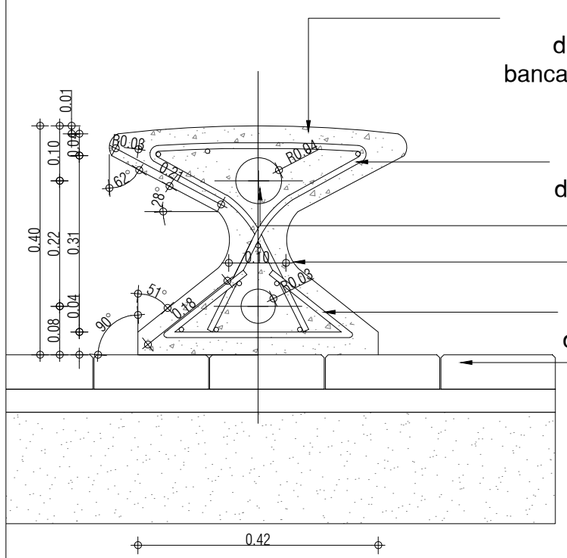

Varilla de 1/4" cant.=11 distancia mínima al borde de la banca = 3 cm. o similar equivalente.

Varilla de 3/8" doblada cant.=3 distancia mínima al borde de la banca = 3 cm. o similar equivalente.

Aligeramiento hueco Ø 8 cm. o similar equivalente.

Concreto reforzado inyectado o similar equivalente.

Varilla de 3/8" doblada cant.=3 distancia mínima al borde de la banca = 3 cm.o similar equivalente.

Adoquín de concreto formato de 0.20 x 0.10 x 0.08 mts, color salmón rojo similar o equivalente.

NOTA: ESTA BANCA DEBE LLEVAR REFUERZOS ESTRUCTURALES EN HIERRO

CORTE A BANCA MODULAR
ESC: 1:10

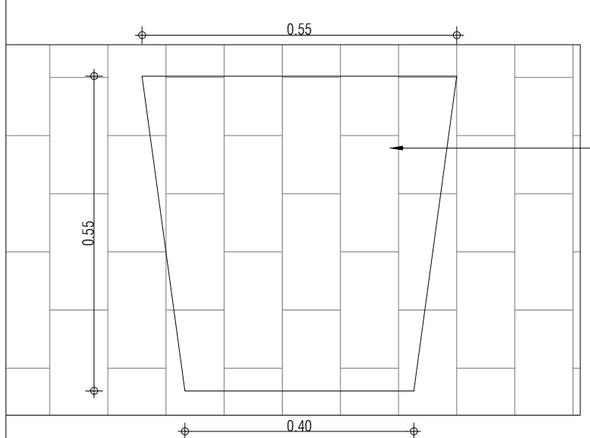

Banca en concreto reforzado fundido con formaleta metálica de alta calidad con sistema de apertura para desmolde.

PLANTA DE MODULACIÓN BANCA MODULAR
ESC: 1:10

D-MUD-51:
BANCA - BOLARDO EN CONCRETO TIPO M-41

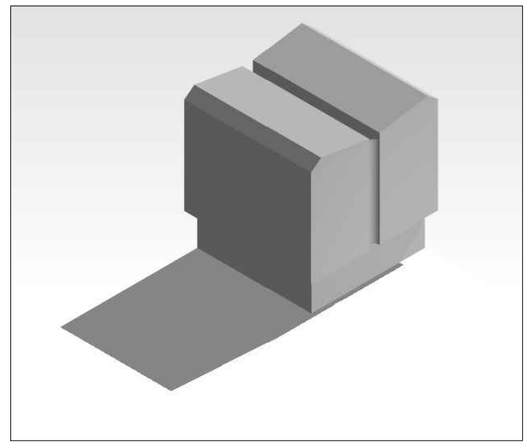

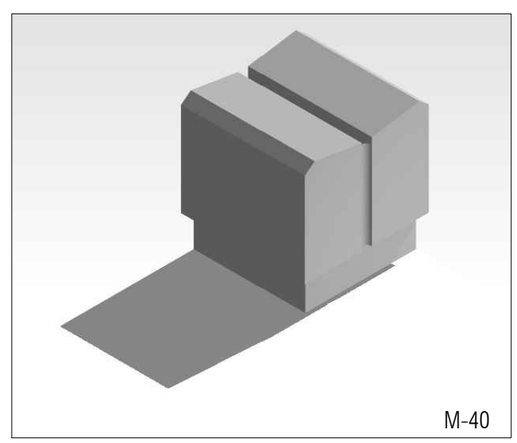

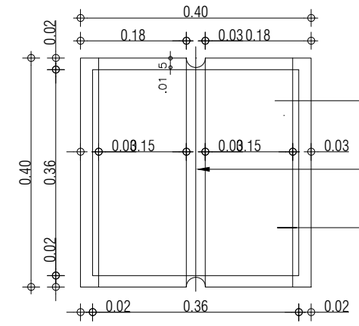

Concreto Reforzado Inyectado similar o equivalente.

Dilatación para desague similar o equivalente.

Proyección base similar o equivalente.

PLANTA. BANCA-BOLARDO EN CONCRETO M-41
ESC 1:10

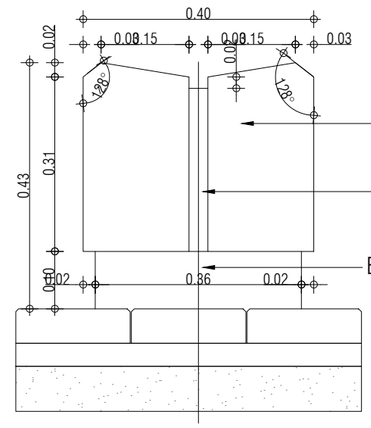

Concreto Reforzado Inyectado similar o equivalente.

Dilatación para Desague similar o equivalente.

Base en Concreto Reforzado Inyectado similar o equivalente.

ALZADO FRONTAL BANCA-BOLARDO EN CONCRETO M-41
ESC 1:10

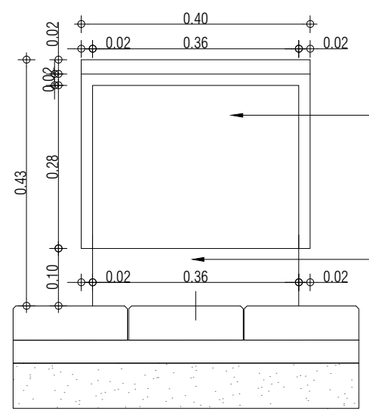

Concreto Reforzado Inyectado similar o equivalente.

Base en Concreto Reforzado Inyectado similar o equivalente.

ALZADO LATERAL BANCA-BOLARDO EN CONCRETO M-41
ESC 1:10

ALCALDIA MAYOR DE BOGOTÁ D.C.
INSTITUTO DE DESARROLLO URBANO

CONTRATISTA:
CONSORCIO CS
CONSORCIO CS
CalyMayor Colombia S.A.S. — Supering
CONTRATO-IDU: 1630 de 2020

DIRECTOR CONSULTORIA:
ING. MARIO ERNESTO VACCA GAMEZ
Mat.:01193-0224

ESPECIALISTA:
ARQ. ROGER SOLANO ACOSTA
Mat.: 25700-57948 CND

INTERVENTORIA
CONSORCIO ARDANUY IVICSA
Ardanuy
IVICSA INGENIEROS CONSULTORES
CONTRATO-IDU: 1673 de 2020

DIRECTOR DE INTERVENTORIA:
ING. OSCAR ANDRES RICO GOMEZ
Mat.:25202-129453 CND

ESPECIALISTA:
ARQ. CARLOS CABAL HIDALGO
Mat.:17700-64452 CLD

PROYECTO:
"ACTUALIZACIÓN, AJUSTES Y COMPLEMENTACIÓN DE LA FACTIBILIDAD Y ESTUDIOS Y DISEÑOS DEL CABLE AÉREO EN SAN CRISTÓBAL, EN BOGOTÁ D.C."

CONTIENE:
BANCA EN CONCRETO MODULAR TIPO M-40
BANCA - BOLARDO EN CONCRETO TIPO M-41

LOCALIDAD: SAN CRISTOBAL

ESCALA: INDICADAS

DISEÑO

REFERENCIA: [redacted]
ARCHIVO AUTOCAD: [redacted]
ARCHIVO LAYOUT: DEUREP33

FECHA TERMINACIÓN OBRA: ABRIL DE 2022

FECHA ELABORACION PLANO: ENERO DE 2022

PLANCHA No. 02 DE 13

CONSECUTIVO: 96