D-MUD-38
EXISTENTES

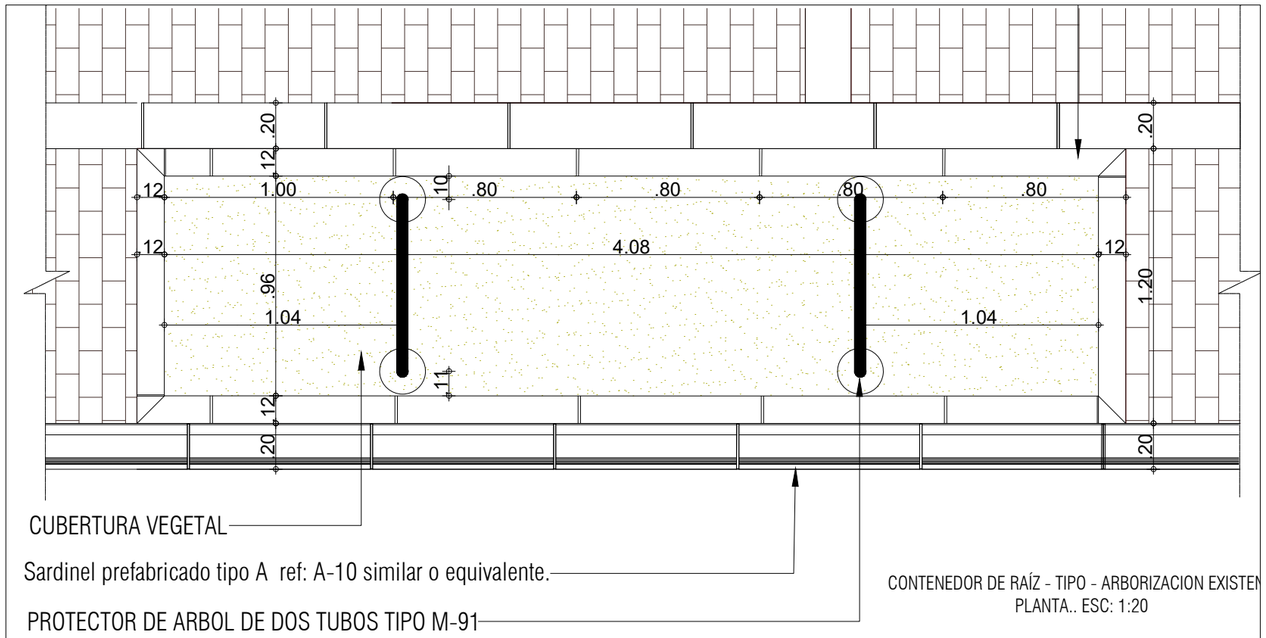

CONTENEDOR DE RAÍZ - TIPO - ARBORIZACION EXISTEN
PLANTA.. ESC: 1:20

NOTA: AREA MINIMA DE CONTENEDOR: 4,00M2

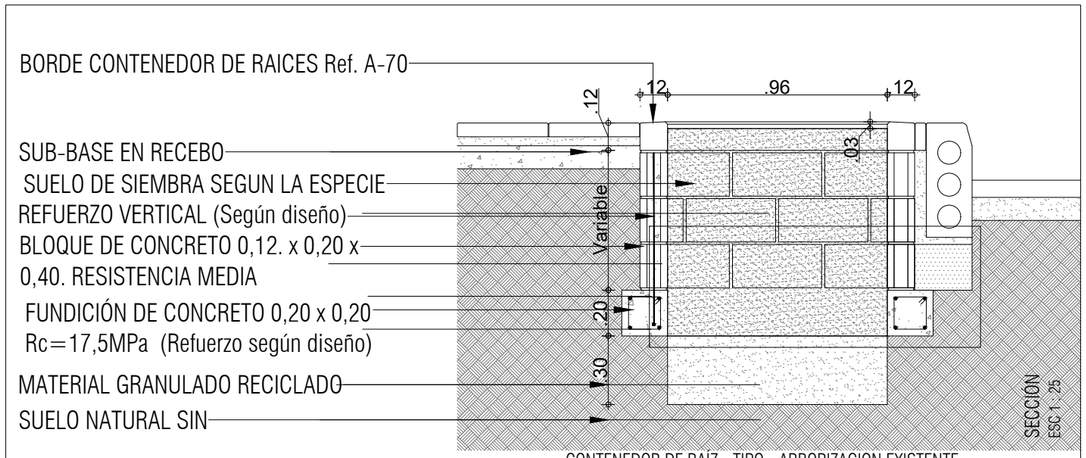

CONTENEDOR DE RAÍZ - TIPO - ARBORIZACION EXISTENTE
CORTE A-A. ESC: 1:20

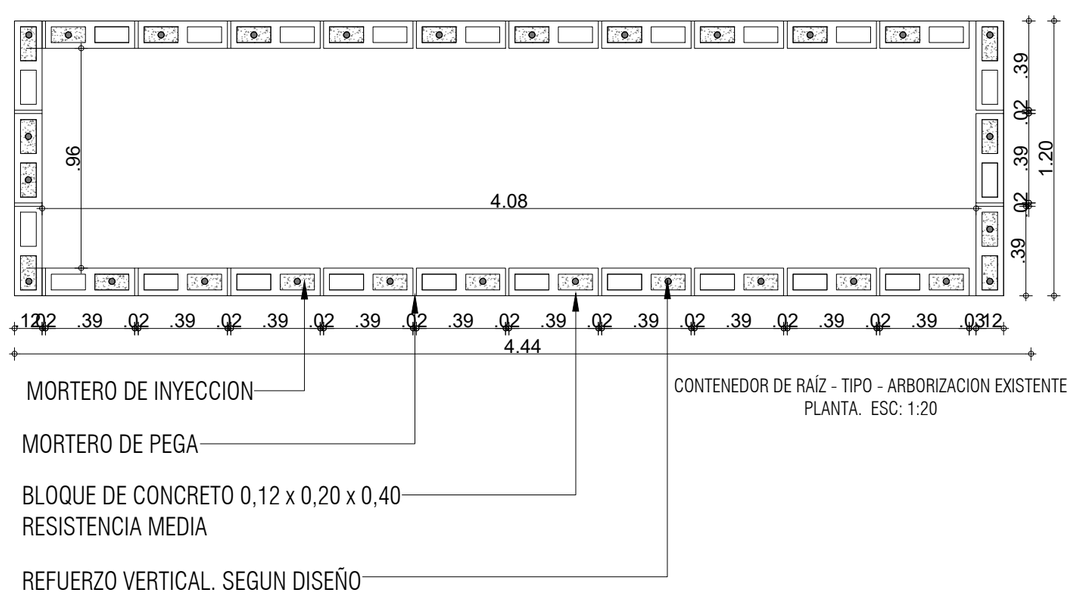

CONTENEDOR DE RAÍZ - TIPO - ARBORIZACION EXISTENTE
PLANTA. ESC: 1:20

NOTA 1 .Los documentos de referencia para acabados de pisos y mobiliario urbano son las cartillas de andenes y mobiliario urbano actualizaciones 2018 y 2007 de la S.D.P.

NOTA 2. Estructura de vía y de andén según diseño de pavimentos.

DISEÑO

ALCALDIA MAYOR DE BOGOTÁ D.C. INSTITUTO DE DESARROLLO URBANO	CONTRATISTA: CONSORCIO CS CONTRATO–IDU: 1630 de 2020	DIRECTOR CONSULTORIA: ING. MARIO ERNESTO VACCA GAMEZ Mat.:01193–0224 ESPECIALISTA: ARQ. ROGER SOLANO ACOSTA Mat.: 25700–57948 CND	INTERVENTORIA CONSORCIO ARDANUY IVICSA CONTRATO–IDU: 1673 de 2020	DIRECTOR DE INTERVENTORIA: ING. OSCAR ANDRES RICO GOMEZ Mat.:25202–129453 CND ESPECIALISTA: ARQ. CARLOS CABAL HIDALGO Mat.:17700–64452 CLD	PROYECTO: "ACTUALIZACIÓN, AJUSTES Y COMPLEMENTACIÓN DE LA FACTIBILIDAD Y ESTUDIOS Y DISEÑOS DEL CABLE AÉREO EN SAN CRISTÓBAL, EN BOGOTÁ D.C."	CONTIENE: CONTENEDOR DE RAÍZ – TIPO – ARBORIZACION EXISTENTE LOCALIDAD: SAN CRISTOBAL ESCALA: INDICADAS	REFERENCIA: BASE IDU 1630–2020.dwg ARCHIVO AUTOCAD: DEUREP26–07.dwg ARCHIVO LAYOUT: DEUREP26 FECHA TERMINACIÓN OBRA: ABRIL DE 2022 FECHA ELABORACION PLANO: ENERO DE 2022	PLANCHA No. 04 DE 09 CONSECUTIVO: 89